Wendeplatten-Schaftfräser Z1+1 HW

mit WP-Einbohrschneide

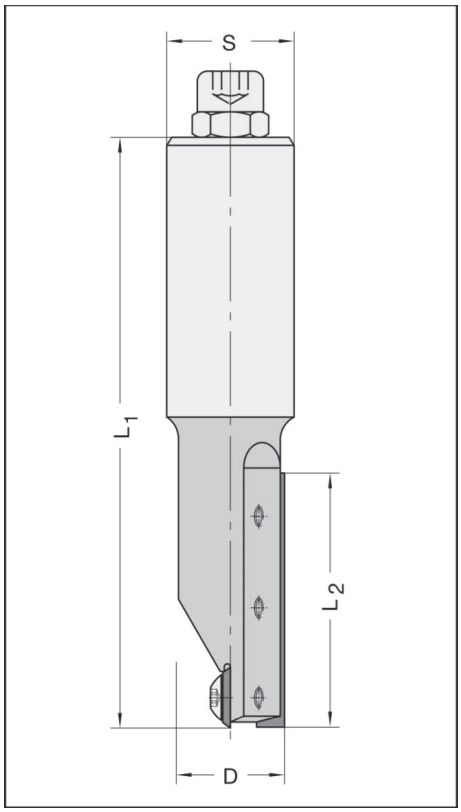

22360

D mm	L_2 mm	L_1 mm	Schaft mm	Bestellnummer	€ p.St.
16	30	91	16 x 45 m. E. M 6	22360-5-16303-R ●	
16	50*	106	16 x 45 m. E. M 6	22360-5-16503-R ●	
16	50*	116	25 x 55 m. E. M 8	22360-5-16506-R ●	
18	50	116	20 x 55 m. E. M 8	22360-5-18505-R ●	
18	50	116	25 x 55 m. E. M 8	22360-5-18506-L ●	
18	50	116	25 x 55 m. E. M 8	22360-5-18506-R ●	
20	50	116	20 x 55 m. E. M 8	22360-5-20505-R ●	
20	50	116	25 x 55 m. E. M 8	22360-5-20506-R ●	

* Bei höherer Belastung Nr. 22030 (Seite 1.9) verwenden oder Nr. 22005 (Seite 4.2), wenn nicht axial eingebohrt werden muss.

Ausführung

Einschneidige Ausführung, mit zusätzlicher WP-Einbohrschneide. Messerspannung durch Spannkeile. Für Hand- und mech. Vorschub.

Anwendung

Zum Nuten, Fügen, Falzen etc. auf Oberfräsen, CNC-Maschinen und gleichartig arbeitenden hochtourigen Maschinen.

Zubehör / Ersatzteile		Bestellnummer	VE	€ p.St.
HW-Wechselmesser	30 x 5,5 x 1,1 mm, HW 02**	72013-6-30055-0	10	
HW-Wechselmesser	50 x 5,5 x 1,1 mm, HW 02**	72013-6-50055-0	10	
HW-Wechselmesser	12 x 12 x 1,5 mm, Einbohrschneide	72014-6-01201-0	10	
Spannkeil	für D= 16 x 30 mm R	39360-0-16030-R	1	
Spannkeil	für D= 16 x 30 mm L	39360-0-16030-L	1	
Spannkeil	für D= 16 x 50 mm R	39360-0-16050-R	1	
Spannkeil	für D= 16 x 50 mm L	39360-0-16050-L	1	
Spannkeil	für D= 18 x 30 mm R	39360-0-18030-R	1	
Spannkeil	für D= 18 x 30 mm L	39360-0-18030-L	1	
Spannkeil	für D= 18/¾" x 50 mm R	39360-0-18050-R	1	
Spannkeil	für D= 18/¾" x 50 mm L	39360-0-18050-L	1	
Spannkeil	für D= 20 x 30 mm R	39360-0-20030-R	1	
Spannkeil	für D= 20 x 30 mm L	39360-0-20030-L	1	
Spannkeil	für D= 20 x 50 mm R	39360-0-20050-R	1	
Spannkeil	für D= 20 x 50 mm L	39360-0-20050-L	1	
Spannkeil	für D= 22 x 30 mm R	39360-0-22030-R	1	
Torx-Spannschraube	M 3,5 x 5,5 T15, für D=16/18/ ¾" mm	39080-0-35551-R	10	
Torx-Spannschraube	M 3,5 x 6,5 T15, für D= 20/22 mm	39080-0-35651-R	10	
Torx-Spannschraube	M 4 x 5,9 Großkopf, T15, für D=14,5/16/18 mm Einbohrschneiden	39076-0-04000-R	10	
Torx-Spannschraube	M 4 x 7 Großkopf, T15, für D= 20/22 mm Einbohrschneiden	39076-0-04070-R	10	
Torx-Schraubendreher	T15, Griffschlüssel	39077-0-04015-2	1	

** Wechselmesser HW 01 (für MDF und besonders abrasive Werkstückstoffe) siehe Seite 8.1.